

01 PLANTA BAIXA
esc: 1:10

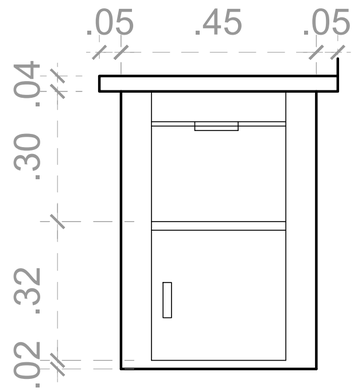

02 VISTA FRONTAL
esc: 1:10

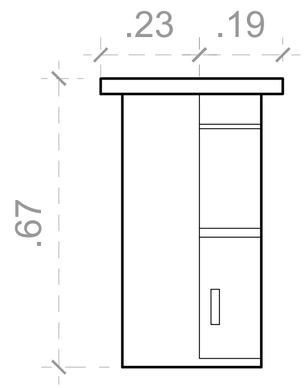

03 VISTA LATERAL
esc: 1:10

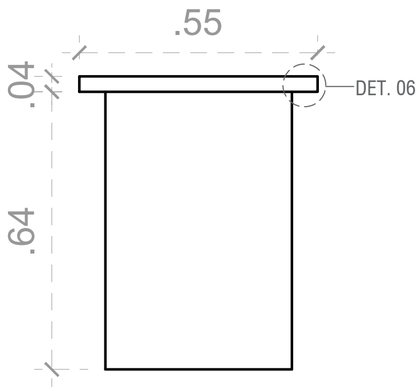

04 VISTA TRASEIRA
esc: 1:10

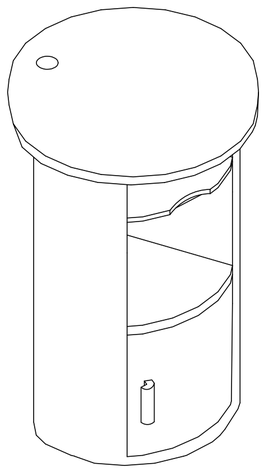

05 ISOMETRIA
esc: 1:10

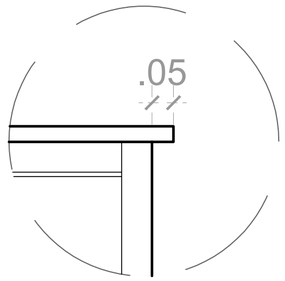

06 DET. TAMPO
esc: 1:10



MESA DE MADEIRA BAIXA PRA TELEFONECOM TAMPO OVAL COM ABERTURA PARA PASSAEGM DE CABOS E FORMATO CILINDRICO, ALÉM DE DUAS PRATELEIRAS, E PORTA COM PUXADOR DE MADEIRA QUE DÁ ACESSO AO ESPAÇO VAZADO INTERNO PARA CABEAMENTO.

DIMENSÕES: 0,68 x 0,55 x 0,42 M

MATERIAL: MADEIRA E FERRAGENS

LEVANTAMENTO DE MOBILIÁRIO DO PALÁCIO GUSTAVO CAPANEMA

CONTEÚDO
PROJETO EXECUTIVO DA MESA DE TRABALHO TIPO 22 - PGC - MC - 3

PROJETO 914BRZ1157 EDUCAÇÃO DE QUALIDADE NO BRASIL: POR UMA EDUCAÇÃO INCLUSIVA, EQUITATIVA E DE QUALIDADE, COM OPORTUNIDADES DE APRENDIZAGEM PARA TODOS.

CONTRATO UNESCO SA-129/2025

AUTOR: YRVIN DUARTE

DATA
13/04/2025

ESCALA
INDICADO